MICROTEC

ASPIRAPOLVERE PROFESSIONALE INDUSTRIALE

Categoria filtro:

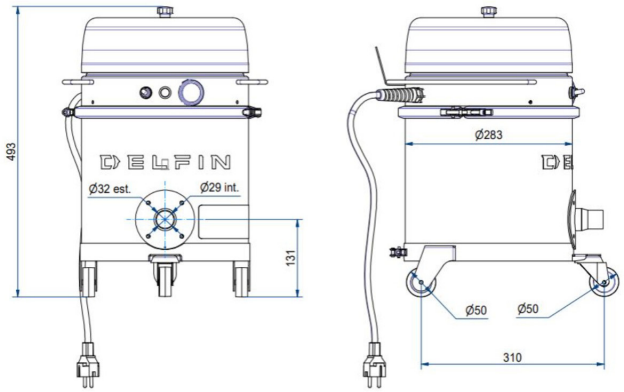

CARATTERISTICHE

Polveri / industria elettronica, camere bianche e laboratori
Molto compatto e facile da trasportare

Costruzione completa in acciao verniciato

Classe M PTFE, 3 strati di filtrazione

Sacchetto filtrante con tappo di sicurezza, conforme per Camere bianche

COPYRIGHT 2026 DELFIN S.R.L. ALL RIGHTS RESERVED
COPYRIGHT 2026 DELFIN S.R.L. TUTTI I DIRITTI RISERVATI

DELFIN
FOR A DUST-FREE WORLD

www.delfinvacuums.com
delfin@delfinvacuums.it

All data mentioned in this document may change without notice. Tutti i dati riportati in questo documento possono variare senza preavviso.

DATI TECNICI

		MICROTEC-002
Voltaggio	V	230
Potenza	kW	1
Frequenza	Hz	50
Assorbimento	A	5
Diametro Bocchettone	mm	50
Capacità Contenitore	lt.	5
Rumorosità	dB(A)	70
Dimensione	cm	35x42x50h
Peso	kg	12
Depressione massima	mmH2O	2900
Depressione in continuo	mmH2O	2900
Portata d'aria massima	m3/h	175
Tipologia Motore		Motore Through Flow
Superfice filtrante filtro primario	cm2	2000
Diametro del filtro primario	mm	360
Media filtrante filtro primario		Poliestere
Classe filtrante (IEC 60335-2-69) filtro primario		M PTFE
Filtro assoluto HEPA		In aspirazione: Di serie In soffiaggio: Di serie entrata aria raffr.: Di serie Aria raffreddamento in soffiaggio: Di serie
Sacchetto filtrante monouso		incluso

OPTIONAL

COPYRIGHT 2026 DELFIN S.R.L. ALL RIGHTS RESERVED
COPYRIGHT 2026 DELFIN S.R.L. TUTTI I DIRITTI RISERVATI

CODICE MACCHINA	DESCRIZIONE
MICROTEC-002	MICROTEC KITØ32 AND AISI316 STAINLESS STEEL TANK FOR CLEANROOM CONFORMITY

All data mentioned in this document may change without notice. Tutti i dati riportati in questo documento possono variare senza preavviso.

DELFIN
FOR A DUST-FREE WORLD
www.delfinvacuums.com
delfin@delfinvacuums.it