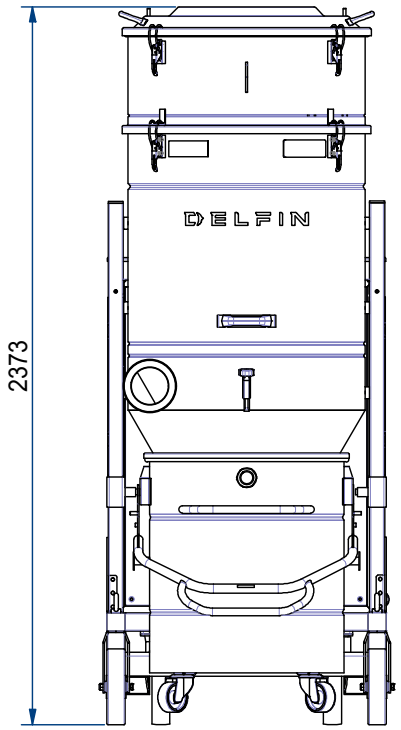

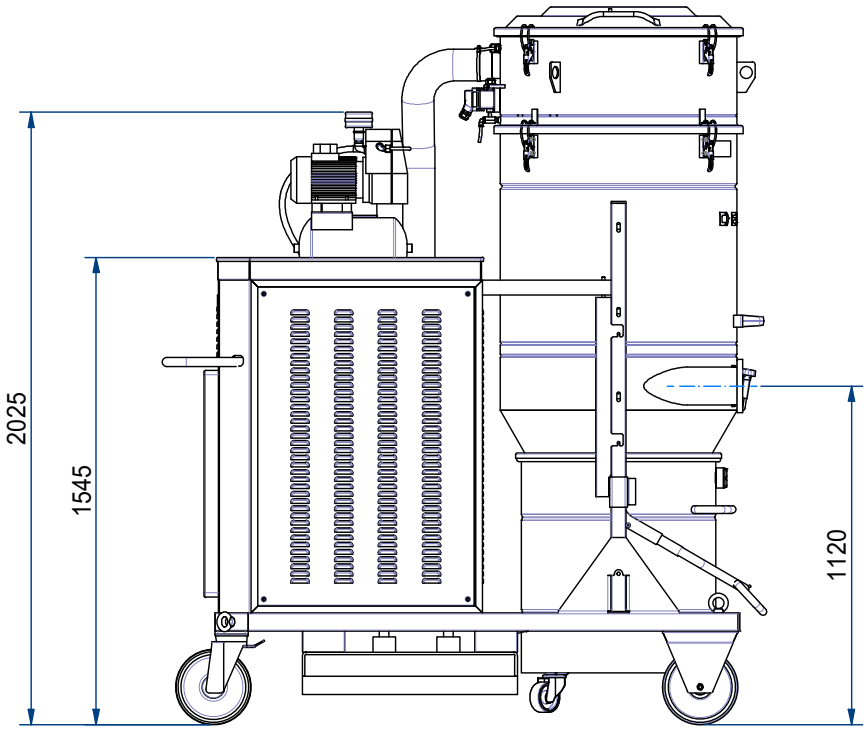

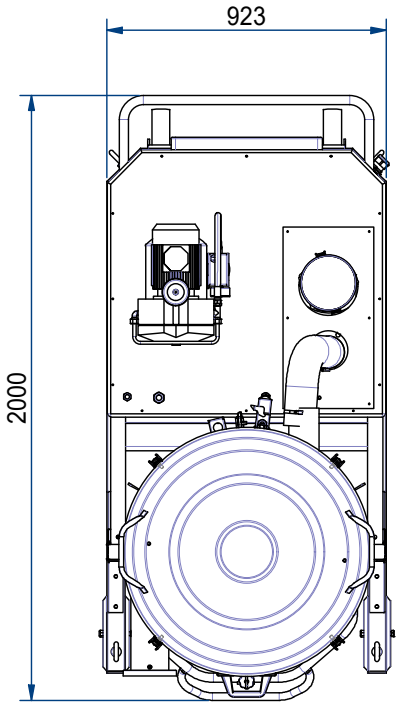

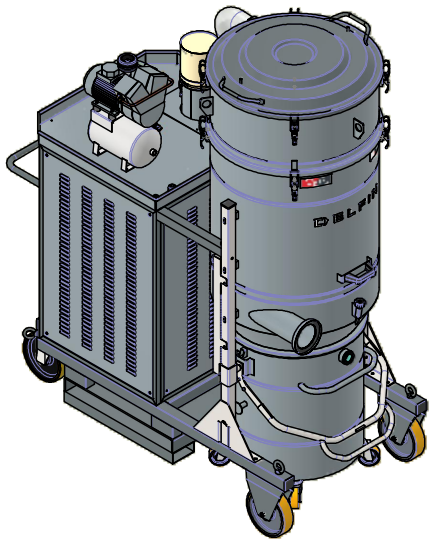

N° dis.	Foglio: 1 /1	Codice: DG200PN-001		Rev:	Modifica:				Data:
Descrizione: DG200PN S/COMP									
Mat.		Tratt.		Dis. da: MR	Appr. da: RS	Data: 20/01/2026	Scala 1 : 25		
	Questo documento è protetto dai diritti sul copyright della società DELFIN S.R.L. Tale disegno non può essere riprodotto e diffuso in assenza di autorizzazione della stessa DELFIN S.R.L.		Saldature	Tolleranze generali:					
			molate ed esenti da difetti e/o residui	da 0 a 6: ±0.2	da 6 a 30: ±0.5	da 30 a 120: ±0.8	da 120 a 315: ±1.2	da 315 a 1000: ±2	oltre 1000: ±3