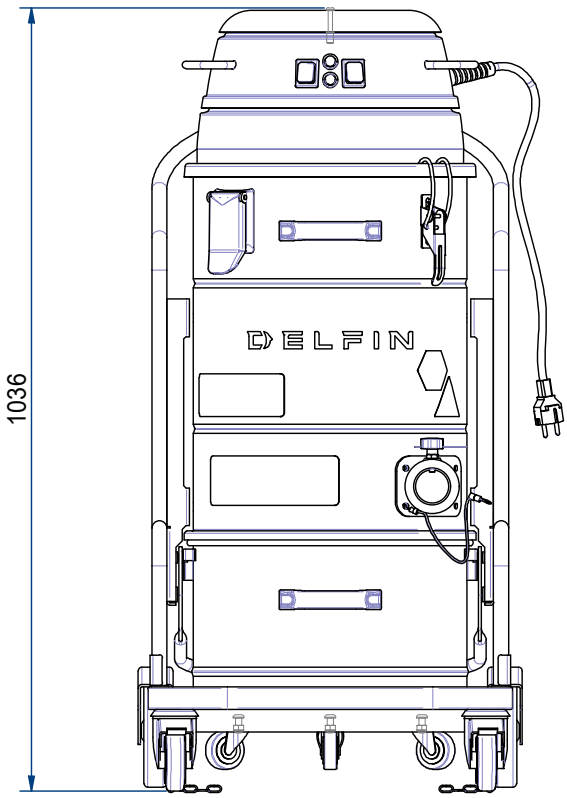

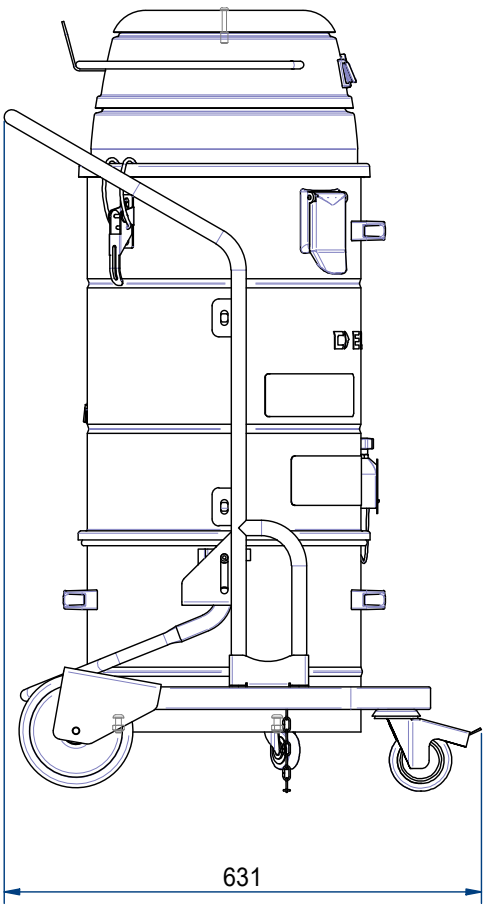

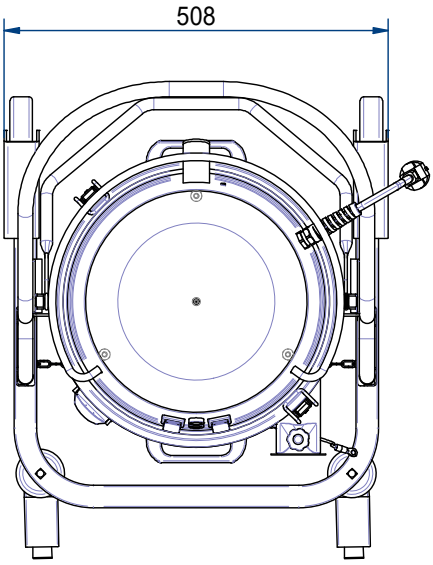

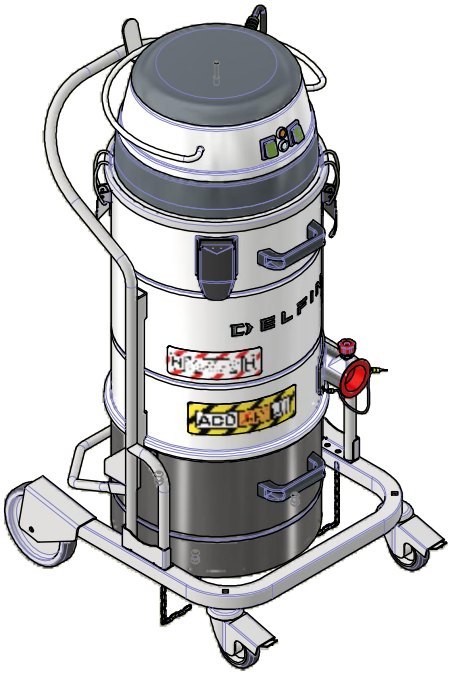

N° dis.	Foglio: 1 /1	Codice: MTL202ACD-001		Rev: -	Modifica:			Data:
Descrizione: MTL 202 BP ACD 20L DT DUSTOP X H KIT40								
Mat.		Tratt.		Dis. da: CA	Appr. da: RS	Data: 09/01/2024	Scala 1 : 10	
delfin Manufacturers of industrial vacuums	Questo documento è protetto dai diritti sul copyright della società DELFIN S.R.L. Tale disegno non può essere riprodotto e diffuso in assenza di autorizzazione della stessa DELFIN S.R.L.		Saldature molate ed esenti da difetti e/o residui	Tolleranze generali:				
				da 0 a 6: ±0.2	da 6 a 30: ±0.5	da 30 a 120: ±0.8	da 120 a 315: ±1.2	da 315 a 1000: ±2	oltre 1000: ±3